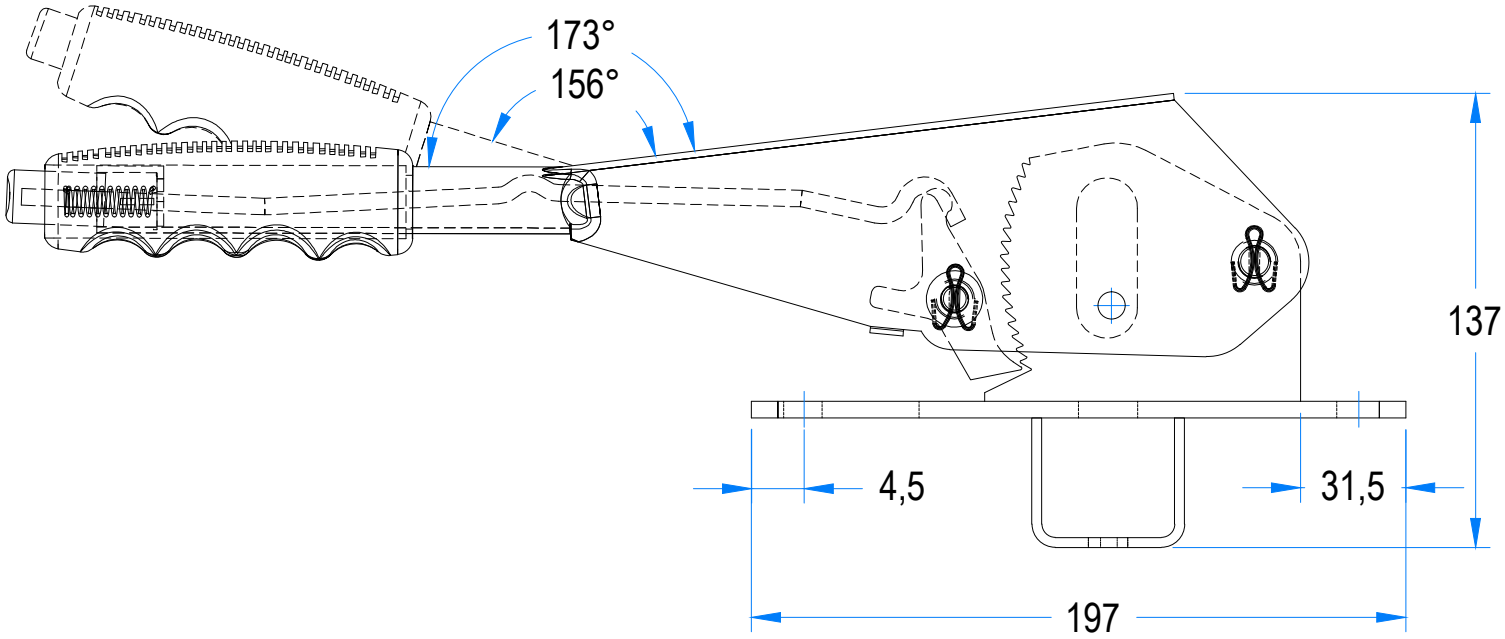
173°
156°
137
4,5
31,5
197

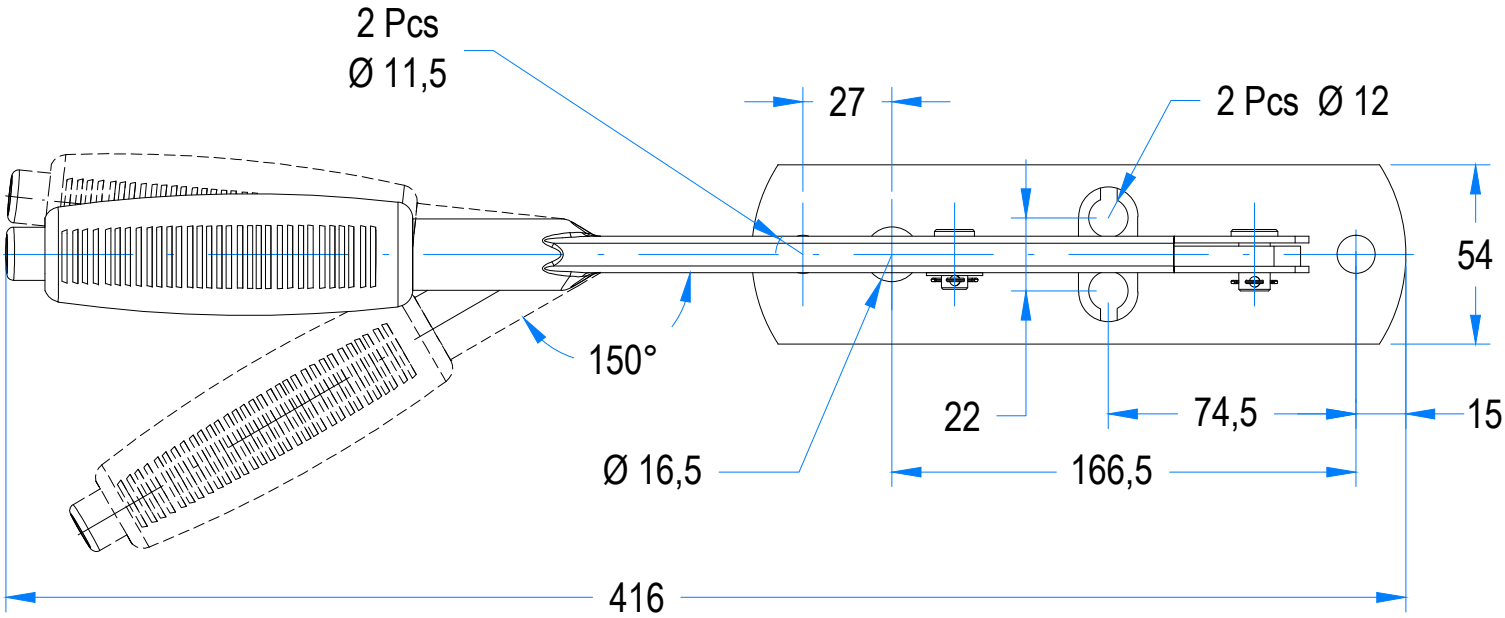
2 Pcs
Ø 11,5
27
2 Pcs Ø 12
54
150°
22
74,5
15
Ø 16,5
166,5
416