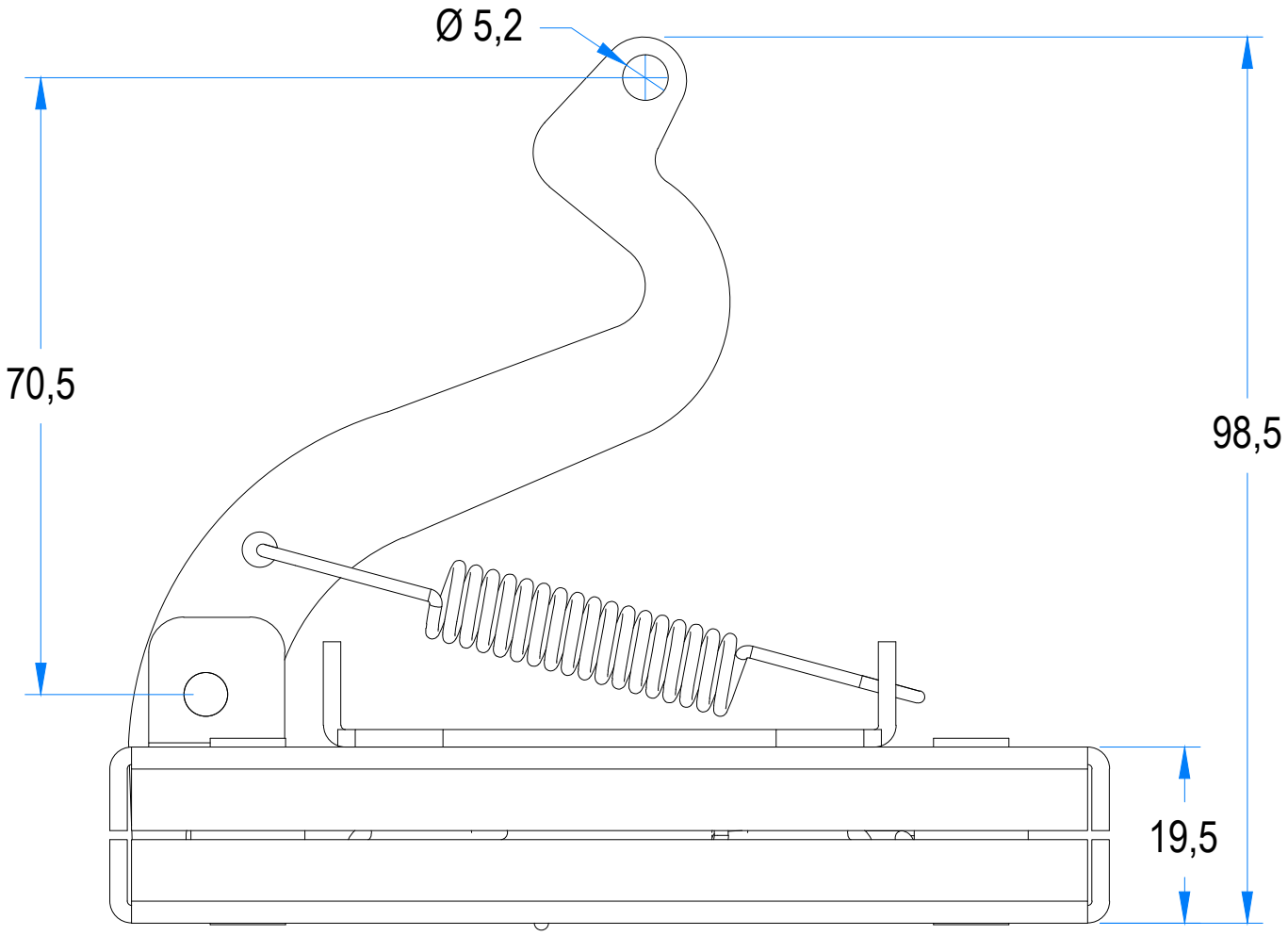
Ø 5,2
70,5
98,5
19,5

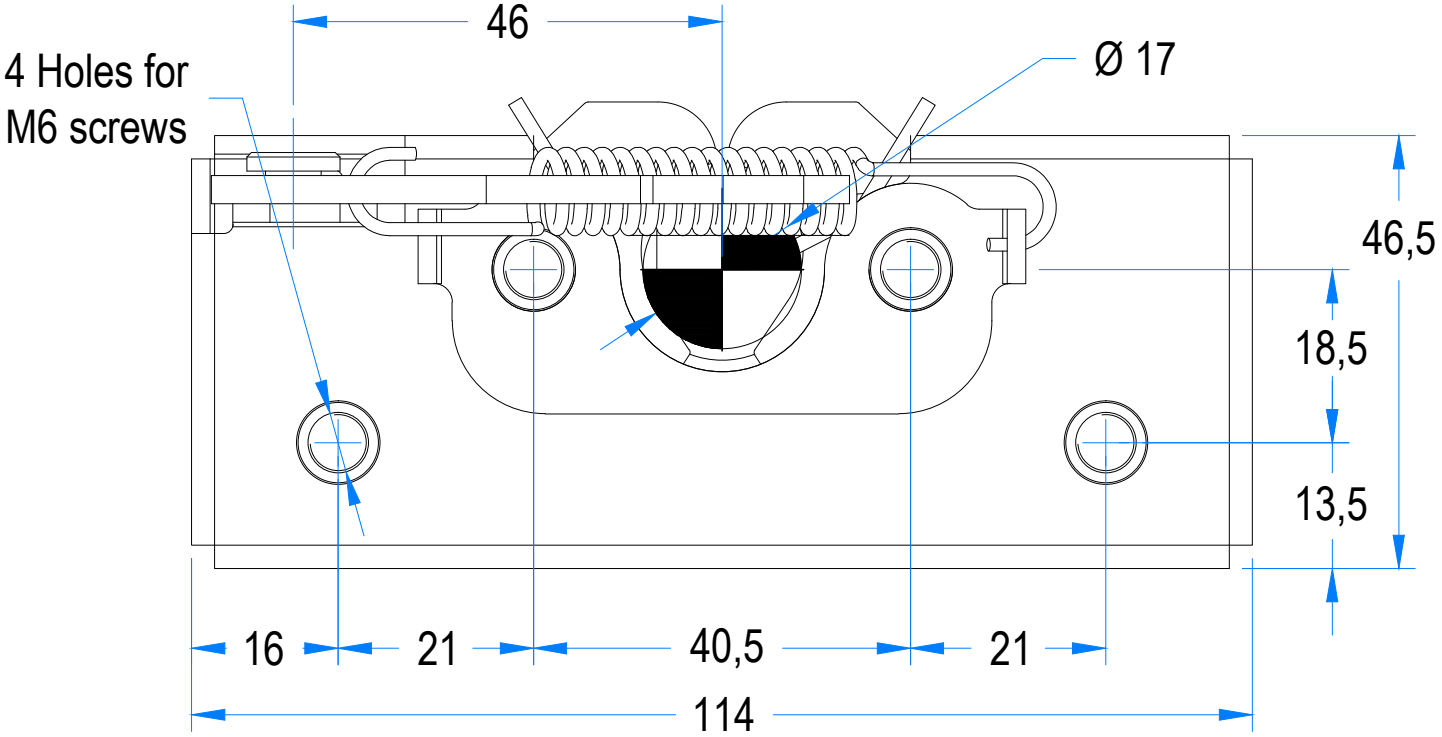
46
4 Holes for
M6 screws
Ø 17
46,5
18,5
13,5
16
21
40,5
21
114