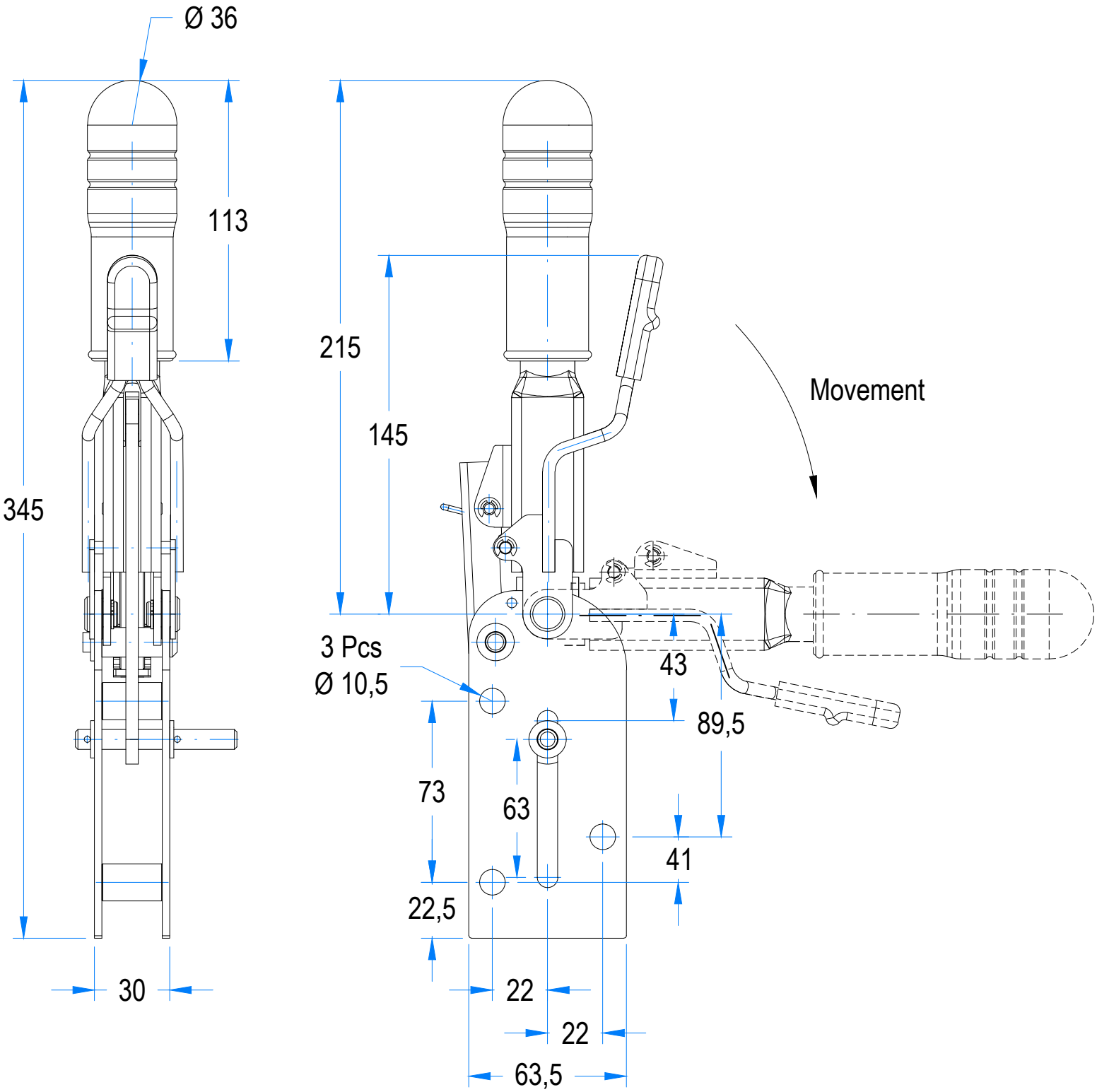
Ø 36
113
345
30
215
145
Movement
3 Pcs
Ø 10,5
43
89,5
73
63
41
22,5
22
22
63,5