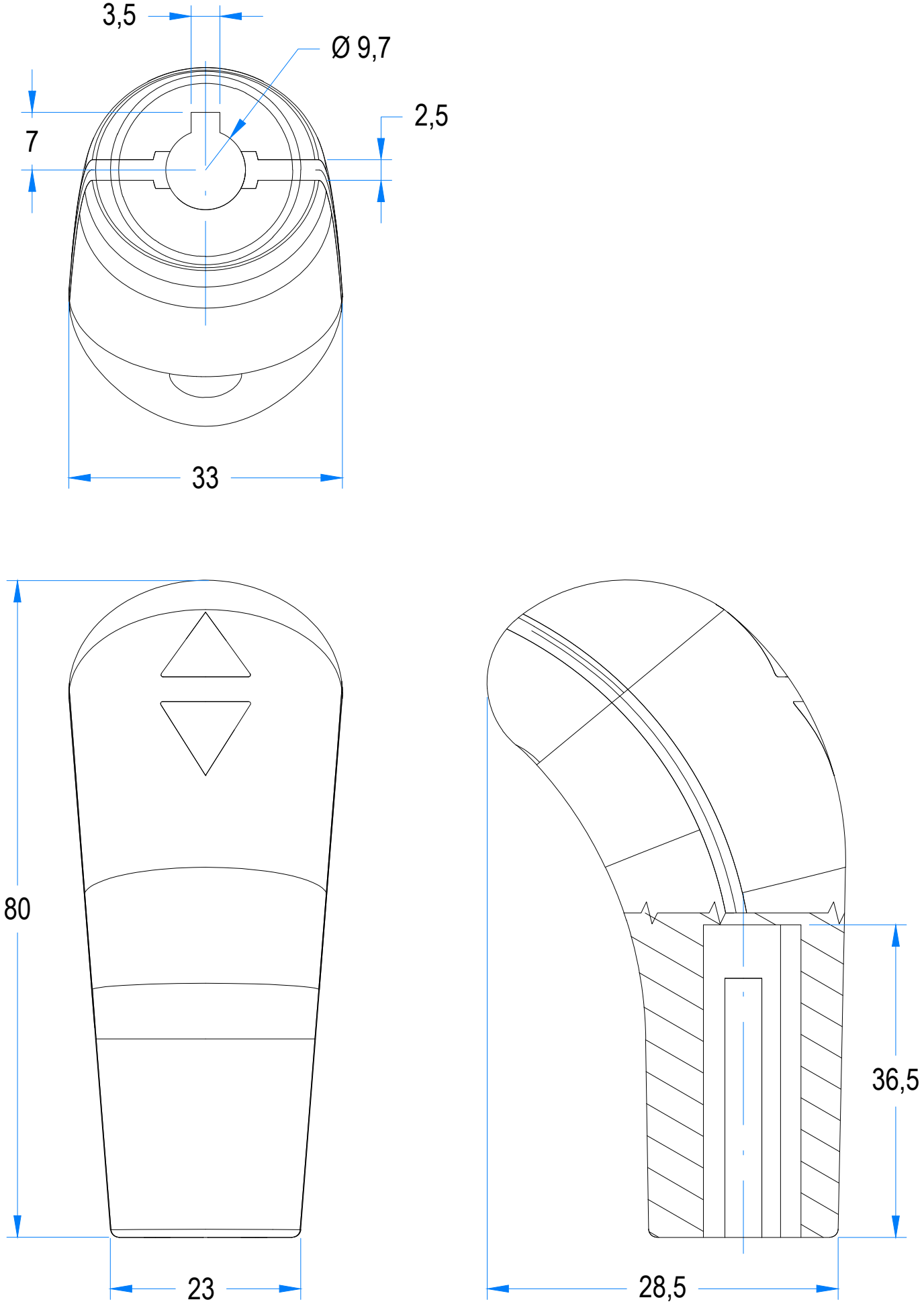
3,5
Ø 9,7
2,5
7
33
80
23
36,5
28,5